Angel Helix

Conçu pour l'installation rapide d'îlots ou de baffles acoustiques avec ajustement simple et de faible encombrement.

AVANTAGES

- **Universel** – idéal pour l'installation d'îlots ou de baffles acoustiques en fibre de verre et de forte densité
- **Facile** – l'hélice se visse facilement dans la baffle à l'aide de la clé allen
- **Polyvalent** – disponible en sortie centrale ou sortie latérale
- **Rapide** – l'Angel se raccorde à l'hélice en un quart de tour
- **Ajustement** – facile à ajuster grace aux boutons poussoirs de l'Angel
- **Superposition** – l la sortie centrale permet de superposer des panneaux
- **Sûr** – sécurisation en un clic
- **Pratique** – l'hélice peut être pré-montée sur le baffle

INSTALLATION ET AJUSTEMENT

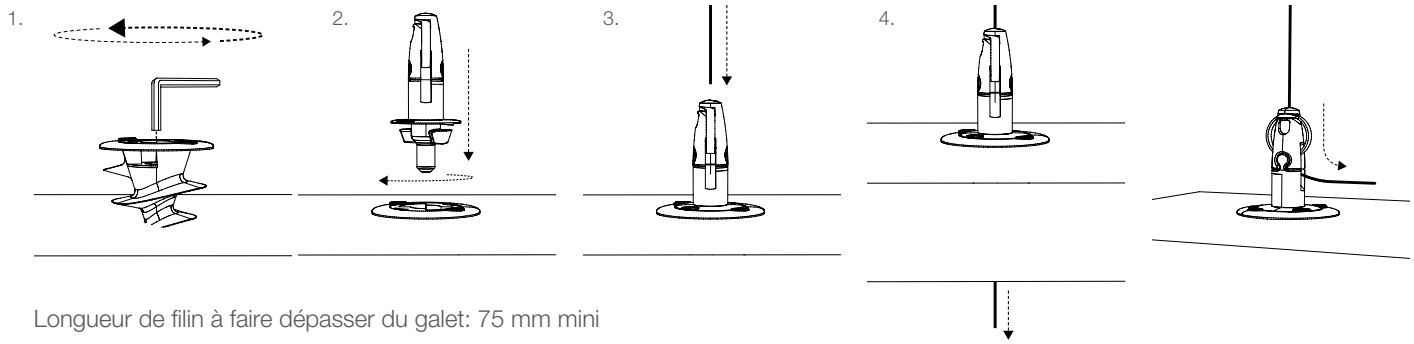

Longueur de filin à faire dépasser du galet: 75 mm mini

SPÉCIFICATIONS

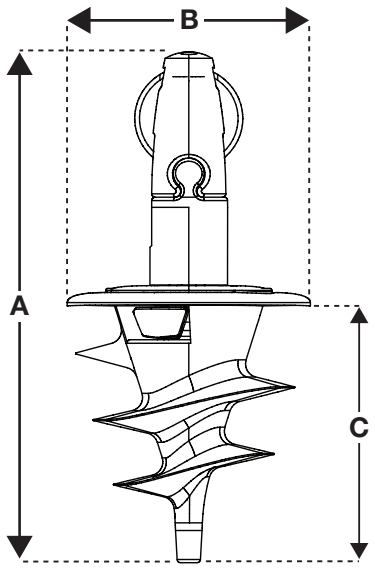

Dimension	Size	
	Inches	mm
A	2 5/16"	75
B	1 2/8"	35
C	1 1/2"	38

EMBOUTS DISPONIBLES

Pour les autres embouts disponibles contactez-nous ou visitez notre site **www.gripple.com**

INFORMATIONS TECHNIQUES

Charge de travail maximale

Charge de travail maximale en position verticale : 33 lb / 15 kg. Contactez le service technique pour plus d'informations. Tester le produit avant utilisation avecle baffle du fabricant.Épaisseur du baffle mini recommandée 1.57" / 40 mm. Uniquement adapté à une installation verticale.

Matériaux:
Corps - Zinc Alloy (EN 12844 ZP2)
Rouleau de blocage - Laiton
Bouton poussoir - Acetal (POM)
Nickelage - Brilliant (BS 4758)
Hélice - Nylon

PI-ANGELHELIX-CAN-FRE
Publié en 09/2021

www.gripple.com

La politique Gripple étant basée sur le développement et l'innovation continus, nous nous réservons le droit de modifier certaines spécifications sans notification préalable.

Gripple Canada | 6665 Tomken Road | Units 9 - 10 | Mississauga | ON | L5T 2C4
Tél.+1 905-458-8700 Courriel cainfo@gripple.com